TELEDYNE OLDHAM SIMTRONICS
Everywhereyoulook™

GD1-H_2S

Barrière laser IR

Présentation

Le GD1 a été conçu dans le but d'apporter une détection fiable dans les environnements les plus contraignants tels que les plates-formes offshore ou les sites de traitements des eaux.

Le coeur du détecteur est une diode laser accordable qui rend le GD1 insensible aux perturbations : soleil, pluie, et brouillard. Le laser utilise une raie d'absorption spécifique qui élimine toute interférence avec d'autres composés. A la différence des autres principes de détection d'H_2S (semi-conducteur ou cellule électrochimique) , le GD1 n'a besoin d'aucun réétalonnage et peut remplacer un nombre important de capteurs ponctuels.

Les conceptions optiques et mécaniques permettent une réponse très rapide, une longue durée de vie, une excellente stabilité et des coûts de maintenance et d'exploitation minimisés.

Le GD1 est certifié pour une utilisation en zone classée ATEX et compatible avec les systèmes SIL2.

Caractéristiques

- Autocontrôle total
- Réponse quasi-instantanée
- Etalonnage à vie
- Résistant à une perte de signal de 98%
- Certifié SIL

GD1-H_2S

Barrière laser IR

Caractéristiques techniques :

Général

Technologie	Absorption IR
Source IR	Diode laser accordable Laser classe 1 , sans danger pour les yeux
Gaz détectés	H_2S
Echelles	0-200 ppm*m 0-500 ppm*m 0-1000 ppm*m 0-2000 ppm*m 0-5000 ppm*m 0-20000 ppm*m
Portée	5 - 75 M
Autotest	Continu
Calibrage	Réglage d'usine, aucun recalibrage sur site nécessaire

Performances

Précision	<±4% De la pleine échelle
Stabilité	<±4% De la pleine échelle
Temps de réponse	<5 Sec

Optique

Alignement	±0.30°
Optique	Chauffée (emetteur et récepteur)
Encrassement	Résistant à une perte de signal de 98%

Signaux de sortie

Standard	4-20mA sélectionnable en émetteur ou consommateur, impédance 500 ohm max Protocole HART®
Signaux de défauts :	Faisceau interrompu / défaut du détecteur 1 mA signal faible 2 mA pré-alerte défaut 3 mA (en option)

Electrique

Alimentation	24VCC (18 - 32VCC)
Consommation	<15 W
Entrée de câble	4 entrées de cable M25 disponibles Rx et Tx cablés aux Boites de jonction: 4 presse étoupes en laiton nickelé (par défaut ou en inox sur demande).

Environnement

Stockage	-55°C à +65°C
Fonctionnement	-55°C à +65°C
Certification ATEX	-55°C à +75°C
Humidité (en fonctionnement)	100% HR

Materiel

Boîtier Tx et Rx	Acier inoxydable [316l]
Boîtier de jonction	GRP

Poids

Emetteur / récepteur	5,5 Kg
Boîte de jonction.	2,0 Kg

Dimensions

Emetteur / récepteur	Voir schéma ci-dessous

Garantie

5 ans

Certifications

ATEX (Emet./Récept.)	II 2 G	Ex d [op is] IIC T6/T5 Gb
ATEX boite de jonction	II 2 G	Ex e IIC T5 Gb
IECEx	DNV 10.0002X (JB: PRE 14.0040)	
Protection	IP66/IP67 din 60529	
SIL	Compatible avec les systèmes SIL2	

Accessoires

GD1-X00-TT06	Viseur d'alignement
GD1-X00-TT05	Cellule test

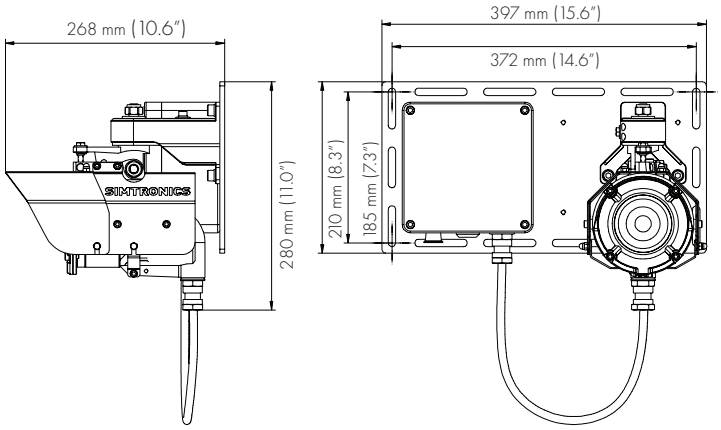

Teledyne Oldham Simtronics s'engage à garantir la qualité et l'amélioration continue de nos produits. Les informations contenues dans cette brochure sont par conséquent susceptibles d'être modifiées sans préavis. Pour plus d'informations, merci de contacter Teledyne Oldham Simtronics ou notre distributeur.

TELEDYNE
GAS AND FLAME DETECTION
Everywhereyoulook™

AMERICAS
14880 Skinner Rd
Cypress, TX 77429, USA
Tel.: +1 713-559-9200
Fax: +1 281-746-3064

EMEA
ZI Est, Rue Orfila,
CS 20417
62027 ARRAS CEDEX, France
Tel.: +33-3-21-60-80-80

ASIA PACIFIC
Room 04, 9th Floor, 275 Ruiping Road,
Xuhui District, Shanghai,
China
TGFD_APAC@teledyne.com

Copyright © 2023 Teledyne Technologies GF-30106F_FR. All rights reserved.

gasandflamedetection@teledyne.com

www.teledynegasandflamedetection.com